Dane aktualne na dzień: 26-11-2026 17:06

Link do produktu: https://www.wamm.pl/datavideo-ptr-10-mark-ii-zrobotyzowana-glowica-ptz-p-3392.html



DataVideo PTR-10T MARK II Zrobotyzowana głowica PTZ HDBaseT

Cena brutto	**16 663 zł**
Cena netto	**13 547 zł**
Dostępność	**Zapytaj o dostępność**
Numer katalogowy	**7000-2056**
Producent	**Datavideo**

Opis produktu

DataVideo PTR-10T MARK II

Zrobotyzowana głowica obrotowo-uchylna z obsługą protokołu HDBaseT

Datavideo PTR-10 MARK II to zrobotyzowana głowica obrotowo-uchylna (Robotic Pan Tilt Head), która została zaprojektowana tak aby zamienić każdą małą i średnią kamerę wideo lub kamery blokowe w kamerę zrobotyzowaną. Dzięki wadze 3,4 kg można ją umieścić na dowolnym statywie lub zamontować na ścianie i suficie, co zapewnia dużą elastyczność podczas produkcji wideo. PTR-10 MARK II może być sterowana za pomocą dołączonego pilota lub opcjonalnego kontrolera PTZ z obsługą protokołu VISCA i jest kompatybilna z HDBaseT przez Ethernet i innymi rozwiązaniami integracyjnymi, takimi jak Crestron.

Różnorodne opcje połączeń
PTR-10 MARK II obsługuje wiele interfejsów sygnałowych wśród których znajdują się SDI, HDMI, RS-232, RS-422, HDBaseT, Tally i LANC.

Opłacalność
Za sprawą PTR-10 MARK II przemienisz zwykłą kamerę na zdalnie sterowaną PTZ. Zdalna obsługa wielu kamer może być wykonywana przez jedną osobę.

Szeroki zakres obsługiwanych kompatybilnych kamer
Kamera PTR-10 MARK II obsługuje sterowanie LanC, które jest kompatybilne z szeroką gamą profesjonalnych kamer wideo, umożliwiając wybór kamery najlepiej dostosowanej do potrzeb.

Lekka, mocna i wytrzymała konstrukcja
PTR-10 MARK II jest zbudowany ze stopu aluminium, dzięki czemu stanowi bardzo solidną podstawę dla kamery. Może obsługiwać kamery o wadze do 4 kg, a sam waży 3,4 kg.

Obsługa 50 presetów, zaprogramowanych pozycji kamery.
Gdy produkcja wideo wymaga szybkiego przełączania się pomiędzy różnymi ustawieniami kątów i pozycji, z pomocą przychodzi 50 presetów czyli wstępnie zaprogramowanych pozycji kamery.
Presety można wywoływać za pomocą dostarczonego w zestawie pilota na podczerwień.
Kontroler RMC-300A oferuje 14 przyciski do wywoływania presetów, a RMC-180 i RMC-2P po 4 przyciski.

Obsługa PoE++
Podczas korzystania z PTR-10 MARK II nie trzeba montować akumulatora na kamerze. Głowica obsługuje PoE++ i nie wymaga dodatkowej baterii ani zasilania podczas pracy.

Wbudowana lampka kontrolna Tally
Duża lampka kontrolna z przodu pokazuje status kamery.

Złącze D-Tap dla wyjścia DC
Złącze D-Tap jest szeroko stosowane w branży nadawczej jako standard zasilania akcesoriów z akumulatora lub sieci elektrycznej.

Możliwość wyboru napięcia wyjściowego DC dla różnych kamer (7,4 / 8,4 / 10 / 12V)

Opcjonalny zestaw do ustawień zoomu ZEK-1
PTR-10 MARK II może odczytywać swój własny ruch Pan/Tilt i wysyłać go z powrotem do kontrolera w celu zapamiętania presetu. Teraz, dzięki ZEK-1, może wykrywać i odczytywać zmiany zoomu. I konwertować te informacje na pozycję zoomu, aby wysłać je z powrotem do kontrolera w celu zapamiętania i przywołania zapisanej pozycji zoomu.
Kompatybilny z kamerami z ruchomym pierścieniem zoomu.



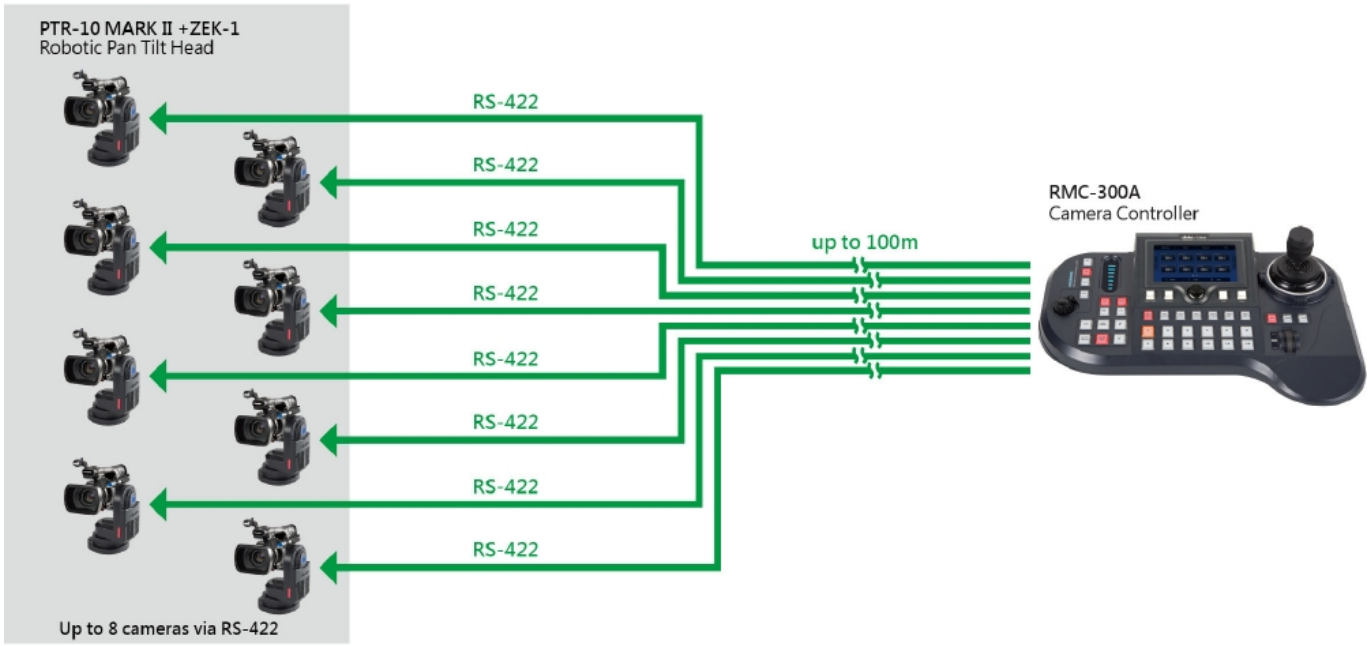

Rozszerzenie gwarancji

Produkty **DataVideo** objęte są **12 miesięczna gwarancją**, można bezpłatnie rozszerzyć gwarancję do **60 miesięcy.**
W tym celu wystarczy zarejestrować produkt w przeciągu **30 dni od daty zakupu** na stronie producenta.

